Tekninen tietolehti

T-kappale, WDK 40060

Tuotenumero: 6113310

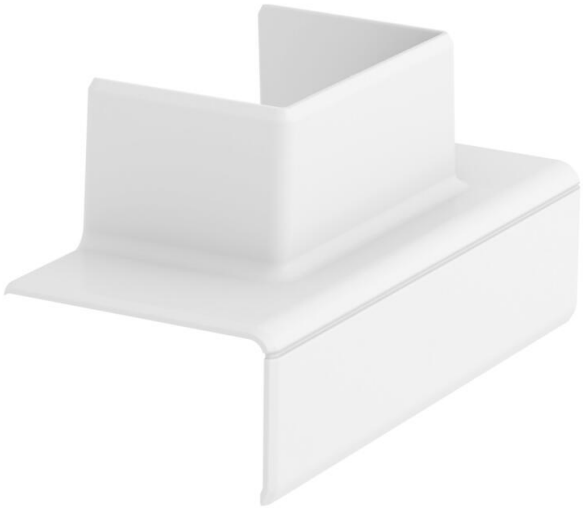

T-kappale 90°-haaran tekemiseen Rapid 45-2 koosta 53100 ja 53165 WDK asennuskanavan kokoon 40060.

PC/ ABS Polykarbonaatti/akryylinitriili-butadieenistyreeni

Perustiedot

Tuotenumero	6113310
Tyyppi	GK-TA WDK 1RW
Nimitys 1	T-kappale
Nimitys 2	100 and 165 to WDK 40060
Valmistaja	OBO
Koko	120x62x56
Väri	puhtaanvalkoinen, RAL 9010
Materiaali	polykarbonaatti/akryylinitriili-butadieenistyreeni
Pienin myyntiyksikkö	1
Määräyksikkö	Kappale
Paino	3,002 kg
Painoyksikkö	kg/100 kpl
CO2-jalanjälki (GWP) kehdosta portille	0,1904 kg CO2e / 1 Kappale

Tekninen tietolehti

T-kappale, WDK 40060

Tuotenumero: 6113310

Mitat

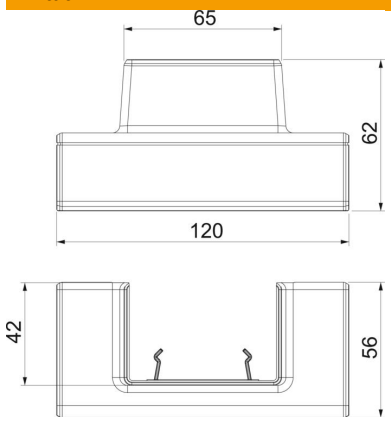

Pituus	120 mm
Pohjamitta	62 mm
Korkeus	55,5 mm

Tekniset tiedot

Kansien lukumäärä	0
Malli	Muoto-osa, kansi
kanavan leveydelle	100 mm
kanavan sivumitalle	53 mm
Halogeeniton	kyllä
Kaapelituki	ei
Jatkokappale	ei
Kansien asennustapa	peittävä
Asennusrei'itys pohjassa	ei
Kannen leveys	0 mm
Kannen leveys 2	0 mm
Kannen leveys 3	0 mm
ROHS-vaatimusten mukainen	kyllä
Kotelointiluokka	IP40
Suojakalvo	ei
Suojaustaso IK-koodi	IK08
Symmetrinen	ei
Käyttöalueen lämpötila maks.	60 °C
Käyttöalueen lämpötila min.	−15 °C